平成29年度　群馬県高等学校学年別柔道大会

平成29年4月22日（土）
ALSOKぐんま武道館

【第2学年】
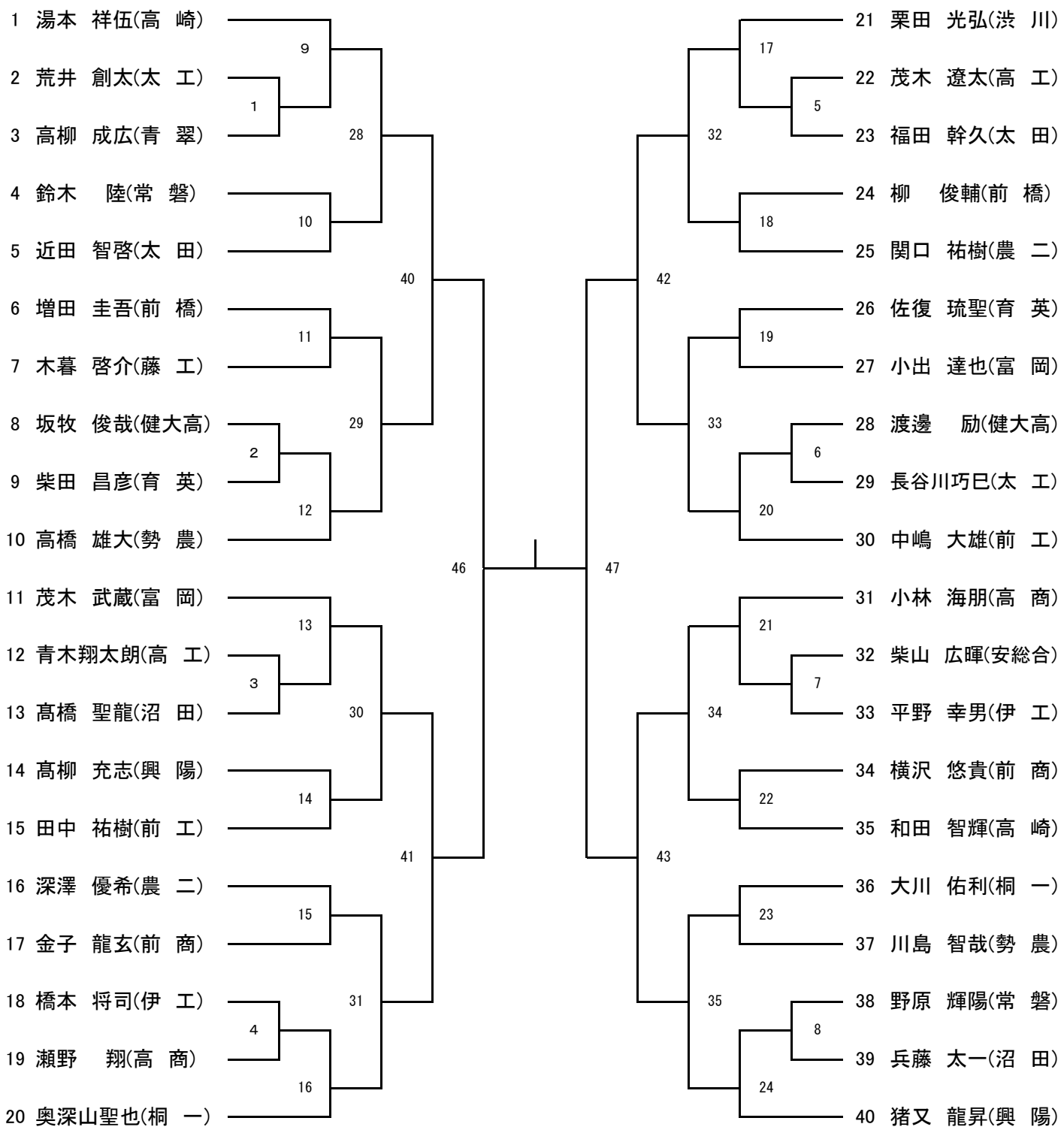
【第3試合場】