男子団体試合

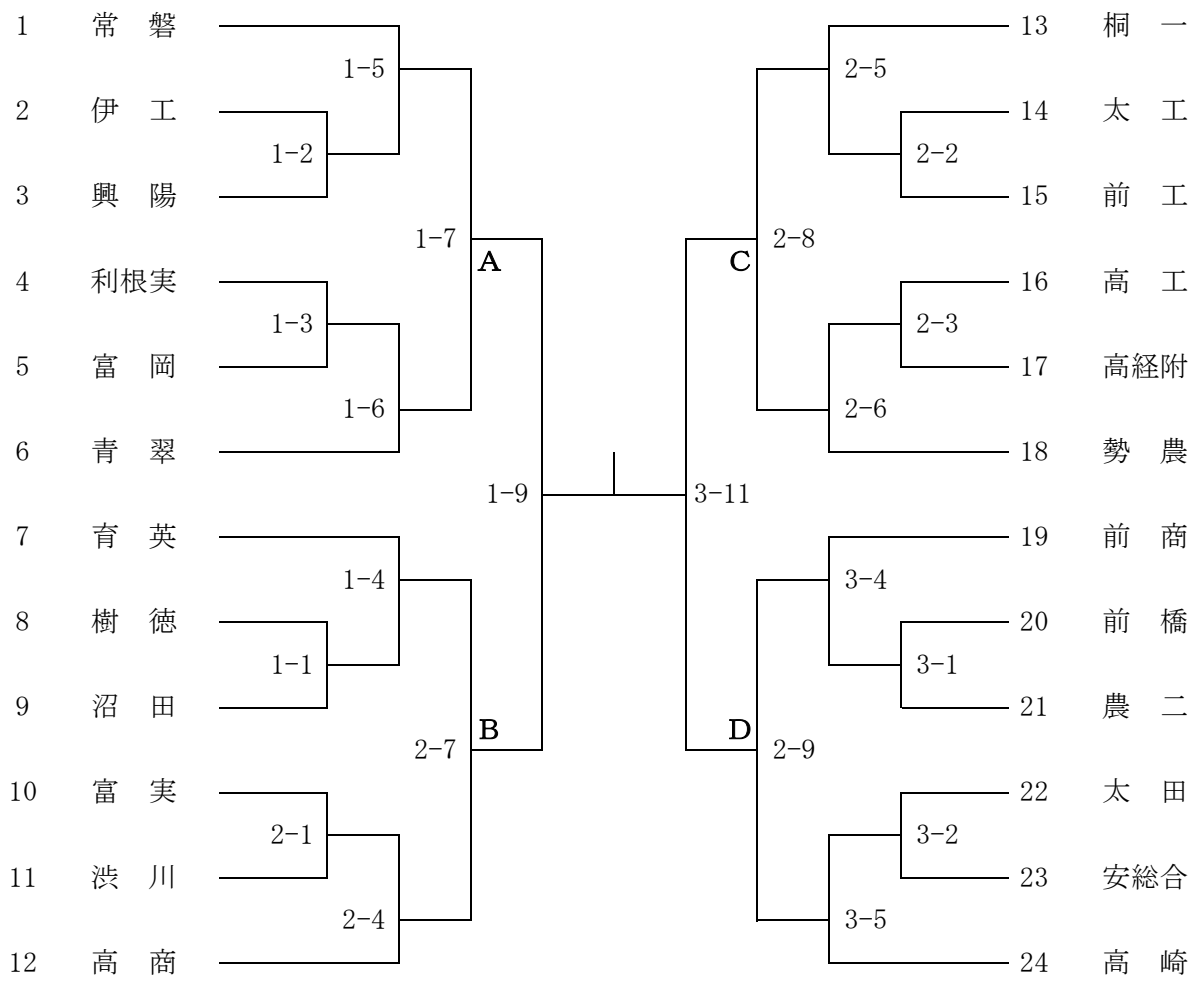

順位決定戦

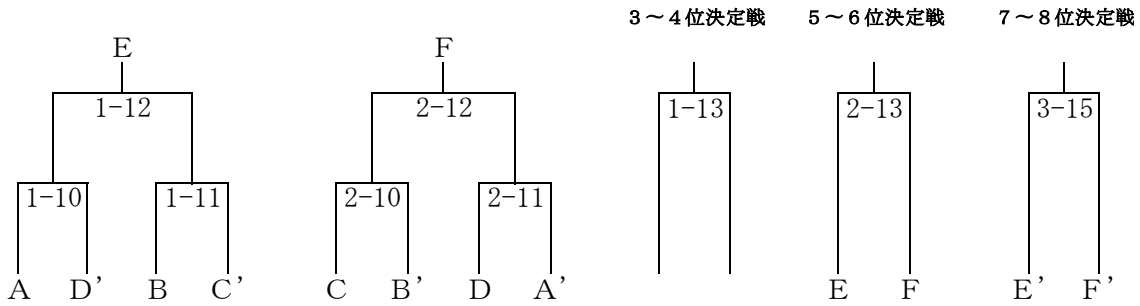

女子団体試合

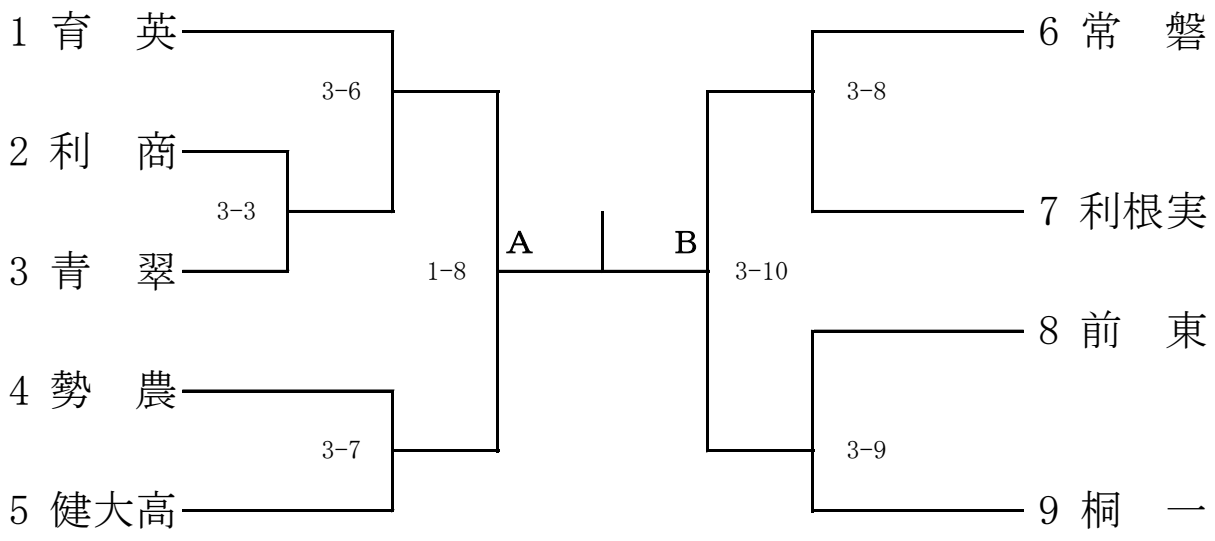
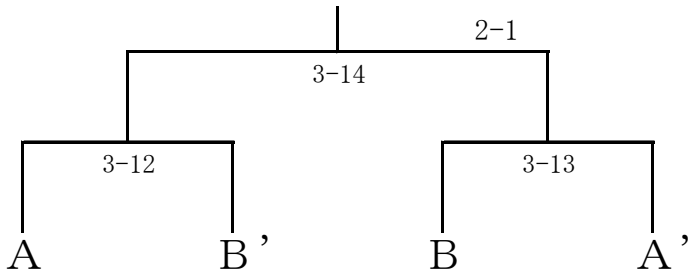
代表決定戦